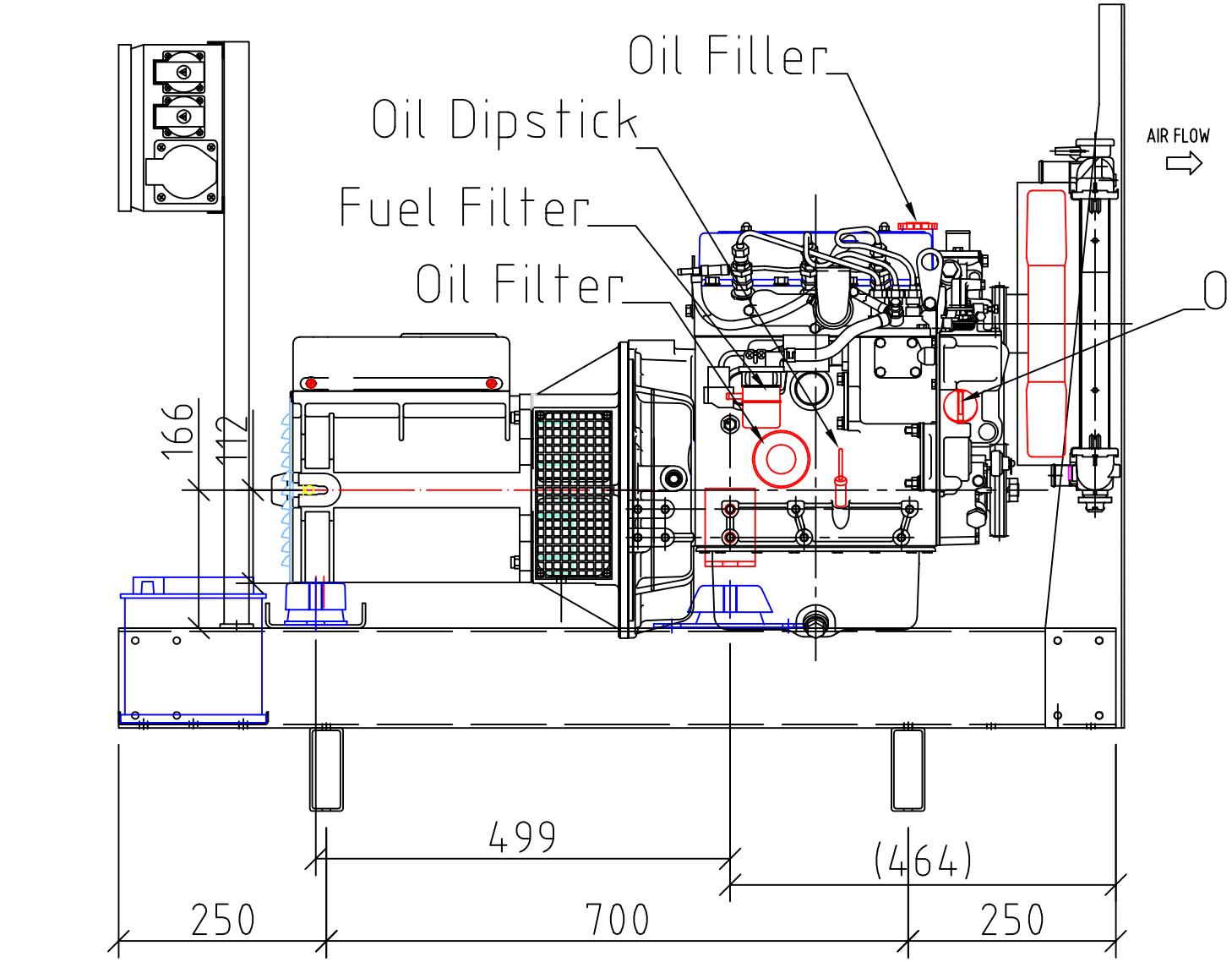

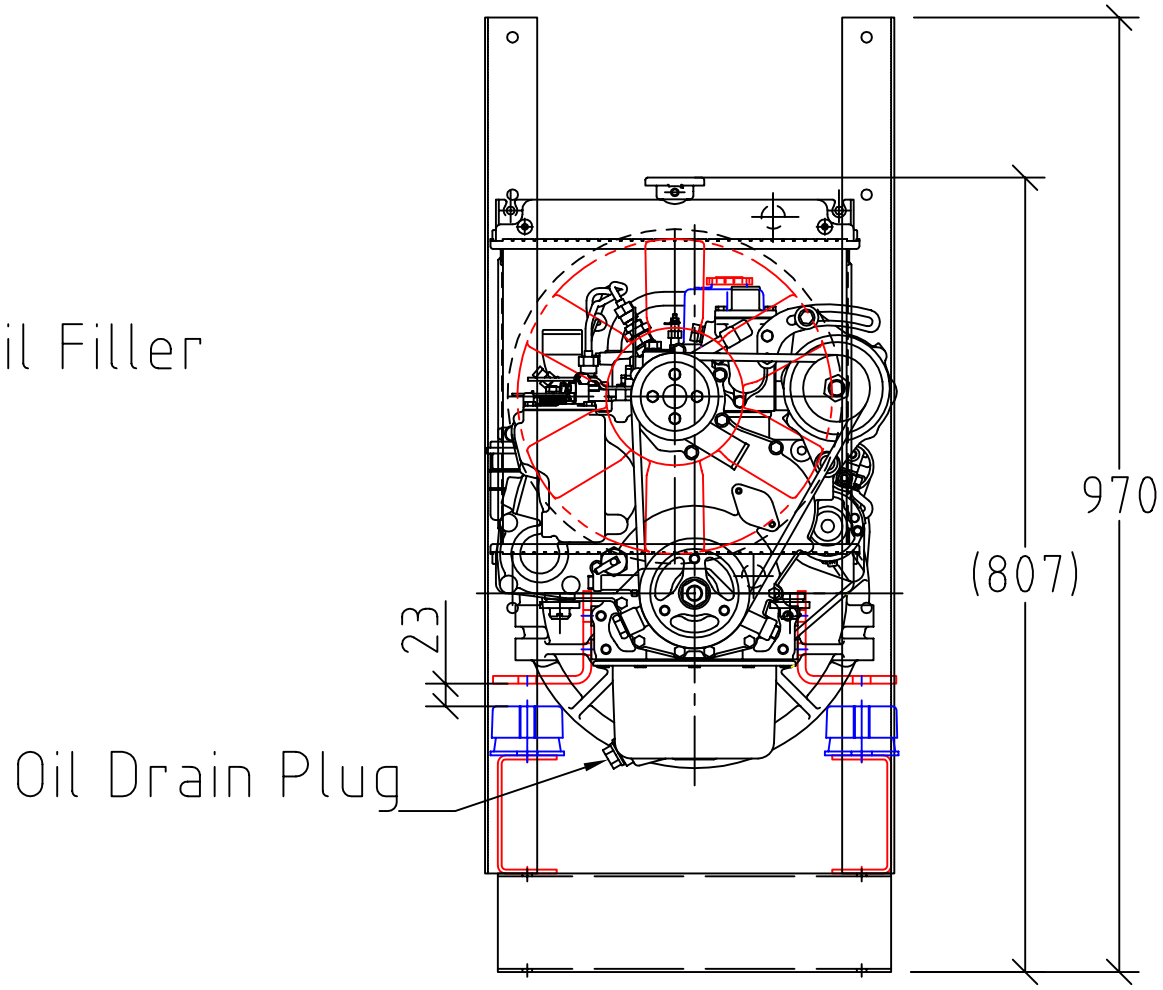

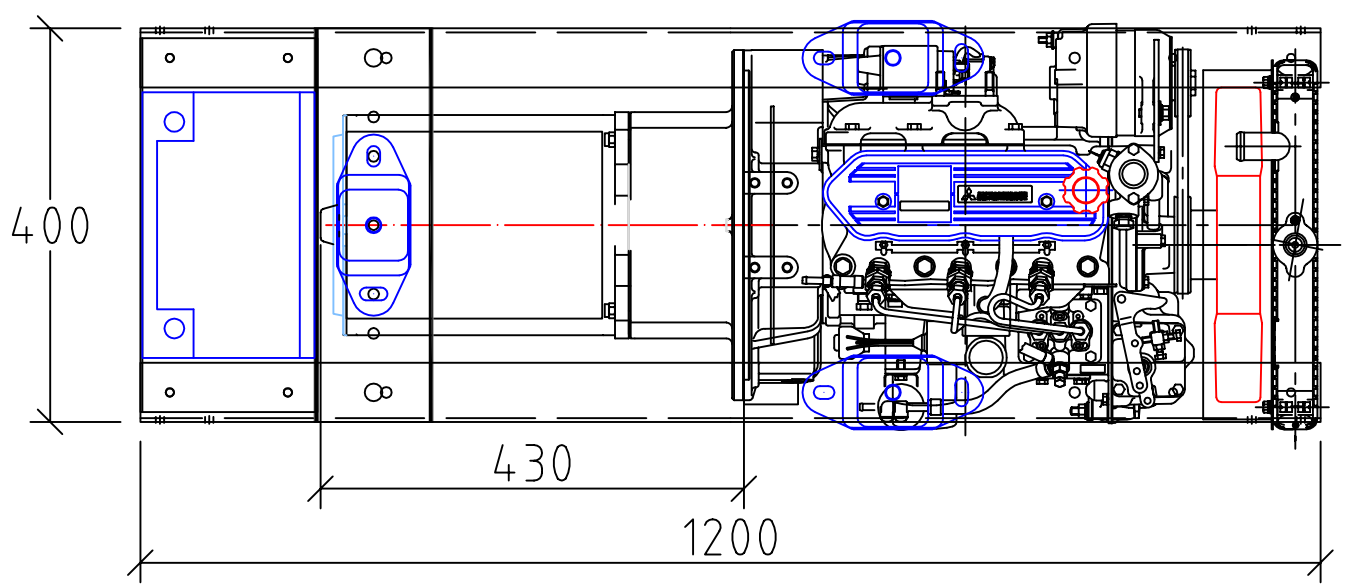

12,5 DMW2
L3E
T20FS

HSA

12,5DMW2 - Mitsubishi L3E.3000 + T20F

T:\Esitteet - Käyttö- Huolto ja Asennusohjeet\Aggregaatit\Aggregaatit.DWG\Mitsubishi\Mitsubishi_Mittakuvat_2011_05_26.dwg

Piirtänyt	Päivämäärä klo	Numero
HSA Oy, Ville Komi	26.5.2011 8:09:49	MITSUBISHI_MITTAKUVAT_2011_05_26