CODICE DWG. NO. PEA011

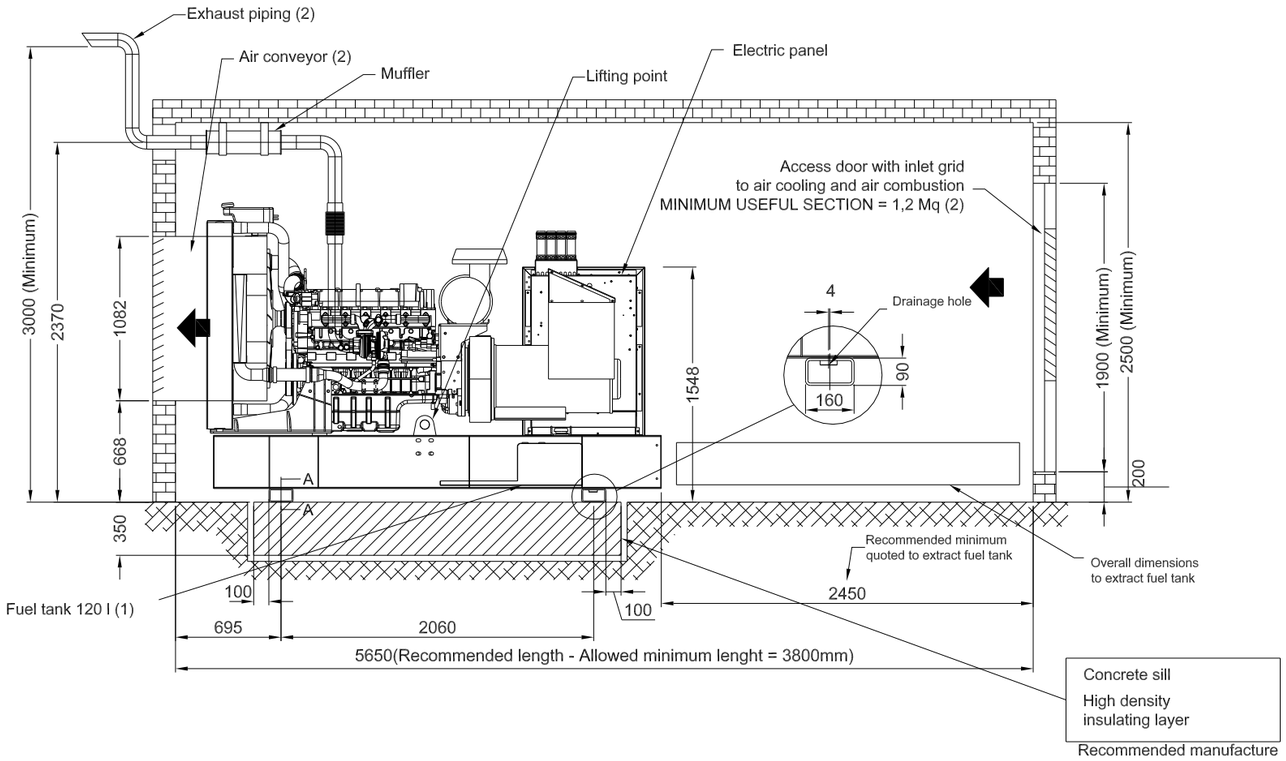

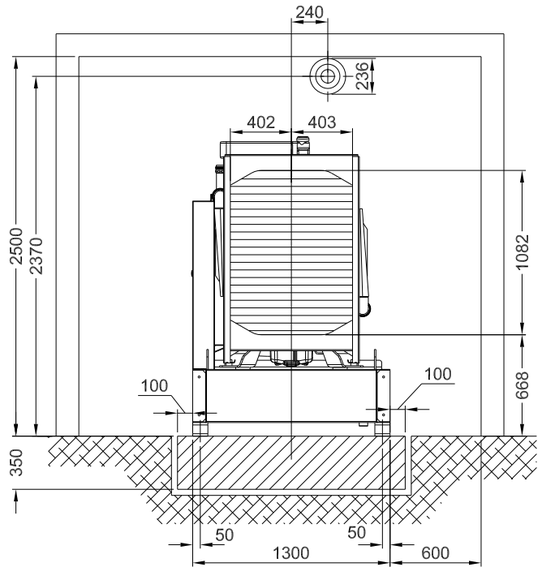

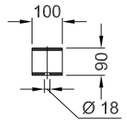

A-A (1:20)

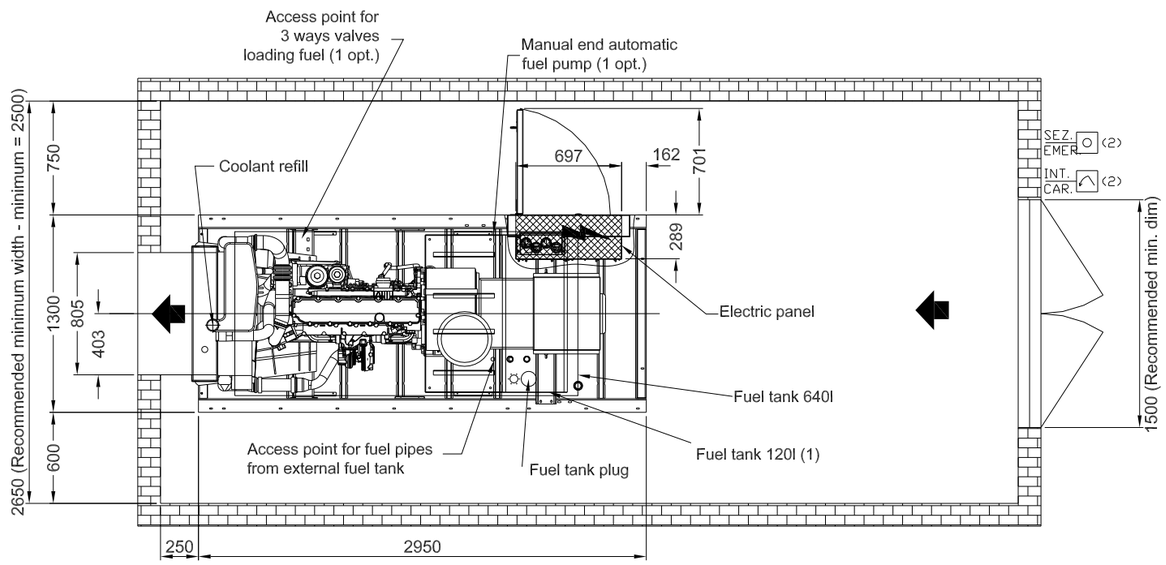

SEZ. EMER. — Emergency stop

INT. CAR. — External fuel interception
(Only with external fuel tank
and automatic loading fuel pump)

NOTE:
1) Optional
2) Not included in standard supply

- Dry weight = 2070kg
- Engine model: VOLVO TAD734GE
- Total air flow: (coolant + combustion) = 167,4 m³/min

Ra

Rev.	Data-Date / Modifica-Modification / Operatore-Made by		
		Oggetto Description	G.E. GSW275V OPEN SET
		Macchina/Machine	Gruppi elettrogeni/Generating sets PE
		Gruppo/Assembly	
		Materiale/Material	
		Trattamento/Treatment	
		Peso Weight Kg	
		Scala/Scale 1:40	Data/Date 04-09-2007
		Disegnato/Drawn D. Petreni	Approvato/Approved
		CODICE DWG. NO.	PEA011

Tol.

This drawing is the sole property of PRAMAC S.p.A. - Any reproduction in part or whole without the permission is prohibed
Il presente disegno è di proprietà della PRAMAC S.p.A. - E' proibita la riproduzione non autorizzata sia parziale che completa