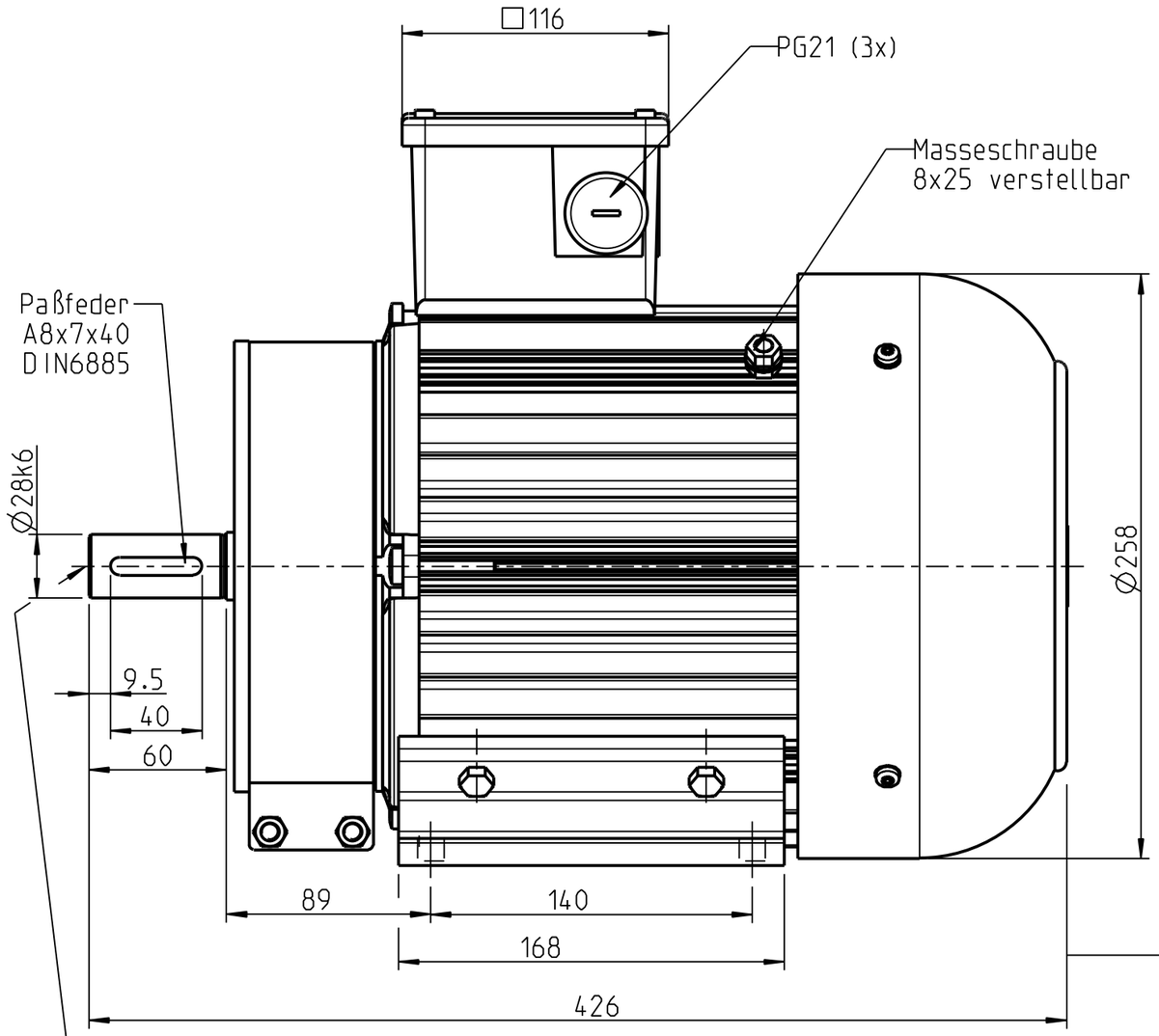

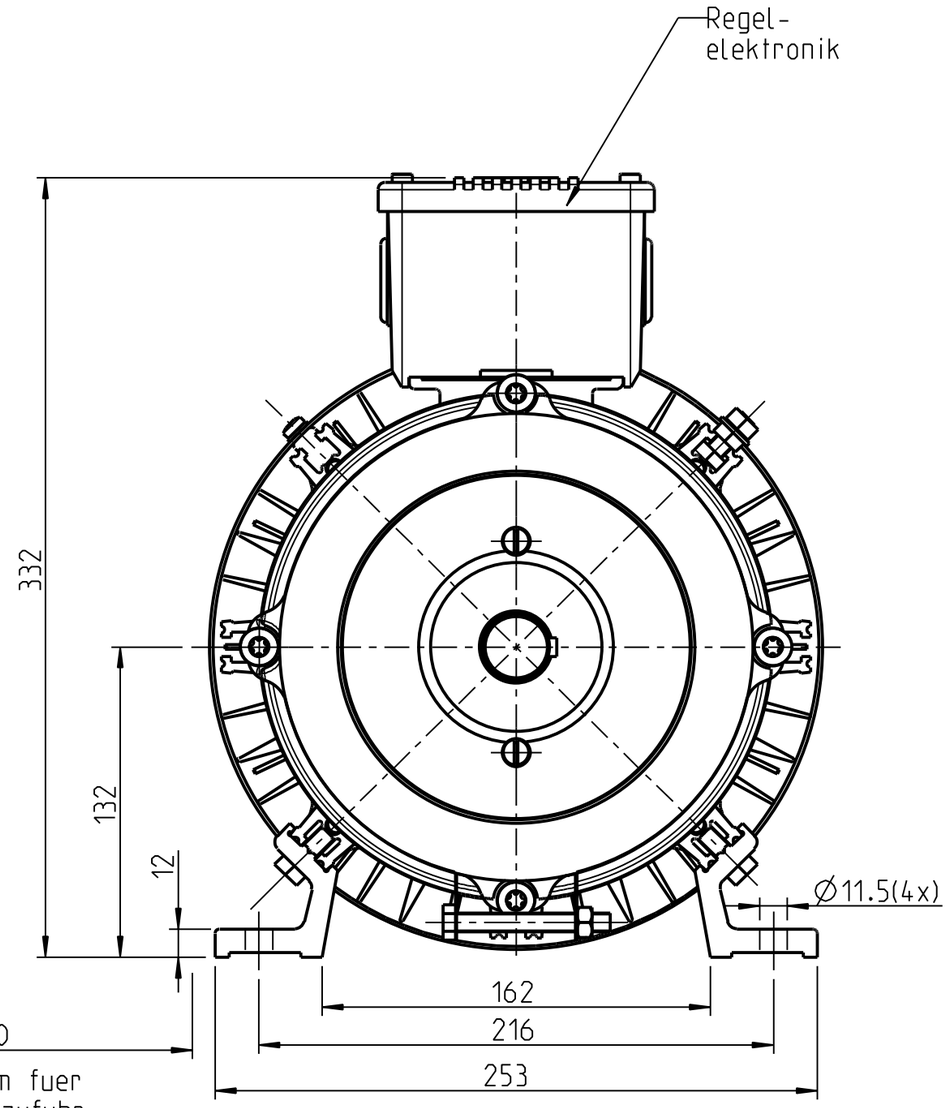

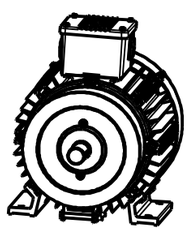

1:10

Zeichnungsobjekt: B_MZ_6410			Zeichnung: Z_MZ_6410
GTS intelligente Stromerzeugung	BG 132	m= 48.2 kg	Maßstab 2:5 — VDE 0530/DIN ZN 60034
			400V/230V/3000min.-1/50Hz/IP54/IMB3
	2007 Datum Name		Dreh - Wechselspannungs - Synchron - Generator
	Bear. 05.04.07. Minich		
	Gepr.		
	Norm		
	DWG 8/5 - 2 ZE Id.Nr. 6410		Zeichnungsnummer: MZ 6410 — Blatt 1 / 1 Bl.
Zust. Änderung Datum Nam			

PDF wurde mit pdfFactory-Prüfversion erstellt. www.context-gmbh.de