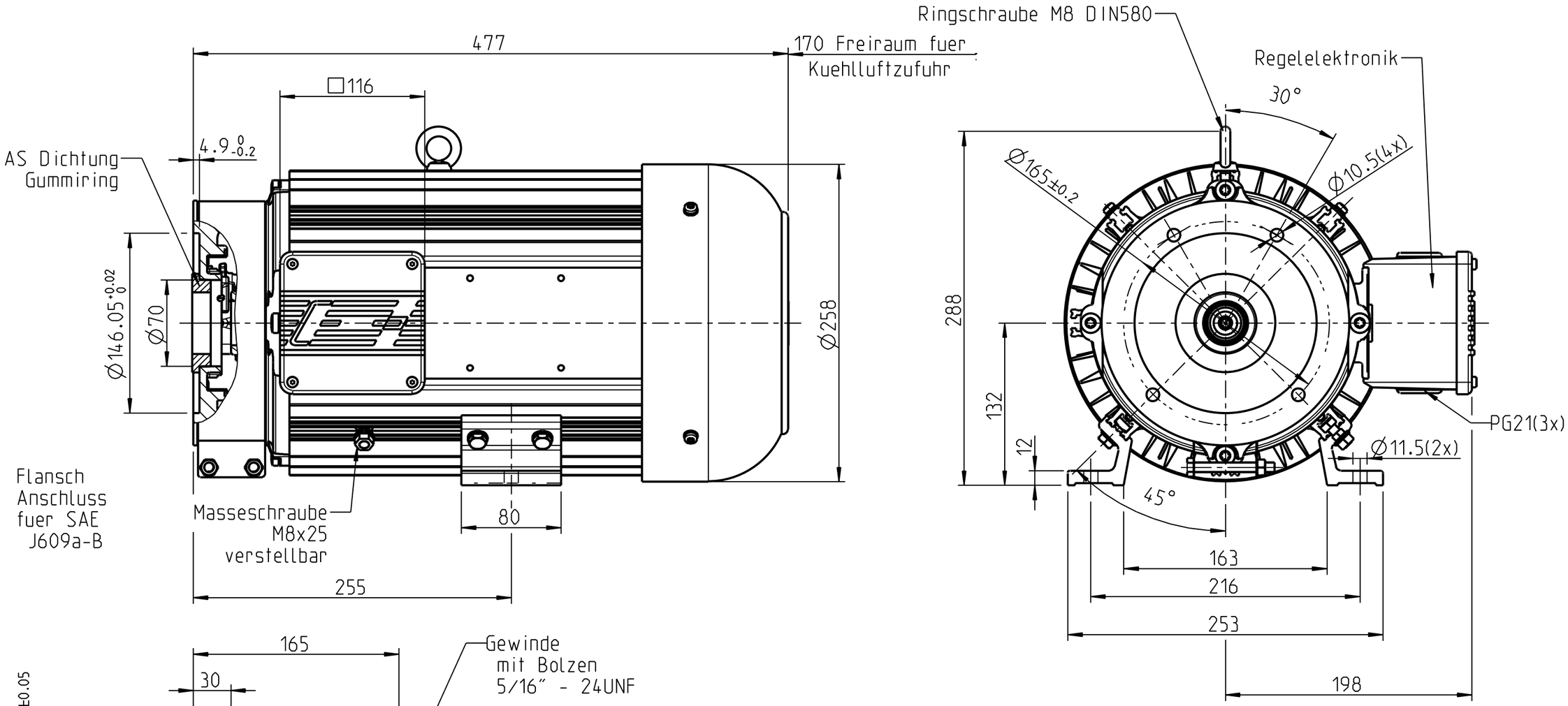

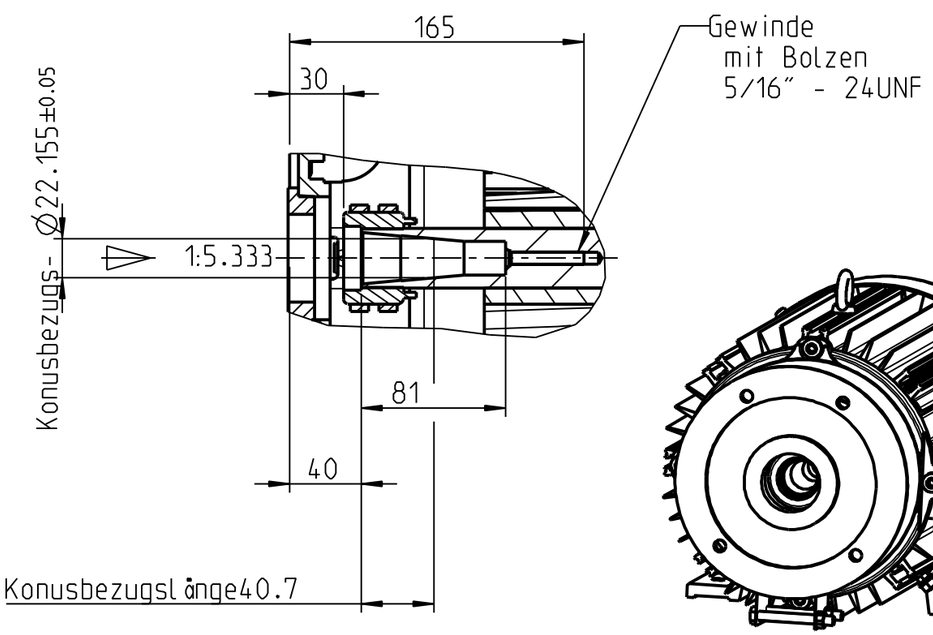

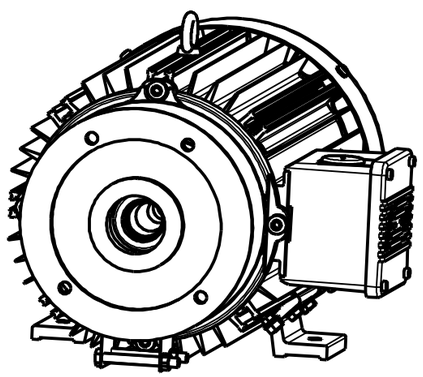

1:5

Zeichnungsobjekt: B_MZ_6911-000-001			Zeichnung: Z_MZ_6911-000-001
GTS intelligente Stromerzeugung	Allgemeintol. DIN ISO 2768-m	Werkstück-kanten DIN 6784	Maßstab 3:10 — VDE0530/DIN EN 60034
			400V/230V /3000min-1 50Hz/IP54/IM B3
	2007 Datum Name		Dreh-Wechselspannungs-Synchron-Generator
	Bear. 14.12.07. Minich		
	Gepr.		
	Norm		
	DWG 16/7-2 EE Id.Nr.6911-000-001		Zeichnungsnummer: MZ 6911-000-001 — Blatt 1 / 1 Bl.
Zust. Änderung Datum Nam			

PDF wurde mit pdfFactory-Prüfversion erstellt. www.context-gmbh.de